315MHz ASK(AM)データ受信機モジュール

(315MHz ASK(AM)Data Receiver Module)

NR-A315R　　Ver 7.0

関連製品：NR-EATXRX（無線データ送/受信機開発者ユニット）

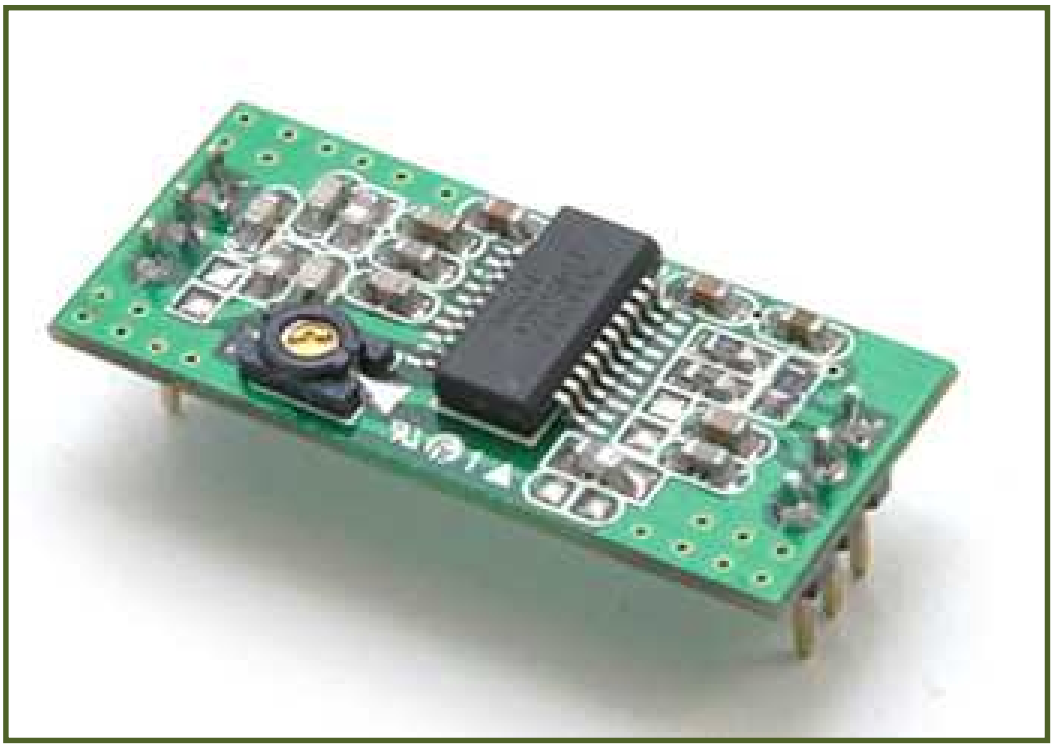

R & D ： www.neotics.co.kr　　E-Mail ： neotics@neotics.co.kr
Sales ： www.logiccamp.co.kr/index_jan.php　　E-Mail ： sales@logiccamp.co.kr

. 315MHz ASK(AM)無線データ受信機モジュール

＊ 315MHz ASK(AM)無線データ受信機モジュールは リモコン,モデム, ワイヤレススイッチなどの
リモートコントロールおよびコンピュータのデータ通信のように一定のデータまたは制御信号を
無線伝送方式で受信できる無線受信機用モジュールです。

＊ 通信またはリモート制御は 有線または複数の伝送方式を使われて自動車のリモコン、コンピュータの
データ送信/受信装置などに多く活用したデータ通信装置です。

＊ 315MHz ASK(AM)無線データ受信機モジュールを使用すると、遠距離の電子製品の ON/OFFなどの
機器の動作を制御することが可能です、コンピュータのデータ伝送や遠距離のセンサーからの
データ(資料)の収集が可能です。
また、ロボットのコントロールおよび玄関扉の自動制御、電熱器具の自動制御のよう私たちの周りの
様々な日常生活装置をより便利で簡単に制御することが可能です。

＊ 315MHz ASK(AM)無線データ受信機はモジュール(Module)形態に製作されて 貴社の製品に容易に
ご使用いただけます。

- 特徴 -

☞有線通信方式での専用ケーブル(配線)工事を必要としない。
☞ケーブル(配線)工事にかかる配線コストと工期が必要ありません。
☞モジュール(Module)形態に製作されており、自社製品に簡単に適用することが可能です。
☞使用電圧がDC 5Vなので乾電池を使った製品にも応用できます。
☞使い方が簡単であらゆる製品にも容易に適用することが可能です。

- 用途 -

☞家庭用の各種電気･電子機器のリモートコントロールが可能。
(TV、蛍光灯、警報機、駐車場、自動ドアなど。)
☞オフィス用の各種電気、電子機器のリモートコントロールが可能。
(自動カーテン、エアコン、蛍光灯、個人ロッカー、電子錠、自動ドアなど。)
☞工場や工事現場用の各種機器の遠隔制御が可能。
(機械設備のON/ OFF、クレーン操作、センサー、自動警報装置など)
☞コンピュータおよび各種電子機器のデータ伝送が可能。
☞貴社のあらゆる有線方式の製品を無線方式でのアップグレード。
☞個人の簡単なワイヤレスリモートコントロール装置およびデータ処理用電子制御装置の開発。

. 315MHz ASK(AM) 無線データ受信機モジュールの仕様

区分	仕様
使用電圧	DC 5V
消費電流	6 ~ 10mA 以下
受信感度	-100dBm 前後
転送速度	1200bps
通信周波数	315MHz
変調/復調方法	ASK(AM)方法

. 315MHz ASK(AM) 無線データ受信機モジュールの構造

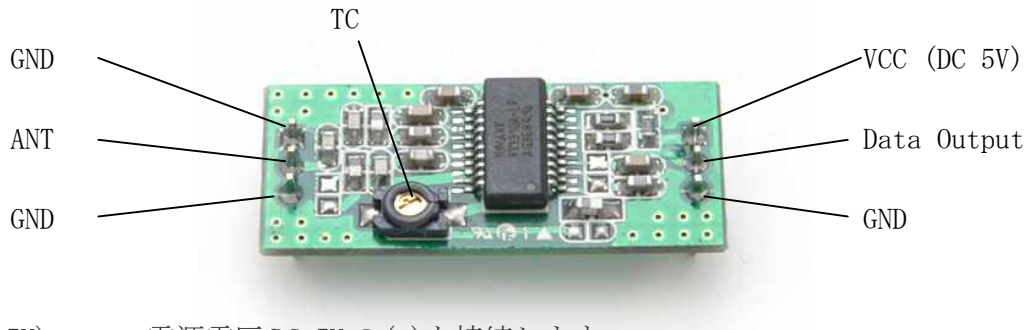

VCC(DC 5V)	： 電源電圧 DC 5V の(+)を接続します。
Data Output	： 受信されたデータ(Data)が出力されます. (H または, L パルス)
ANT	： アンテナ接続端子。
GND	： 電源電圧の(-)を接続します。
TC	： 周波数調整用トリマー...工場出荷時調整されています

. 315MHz ASK(AM) 無線データ受信機モジュールのサイズ

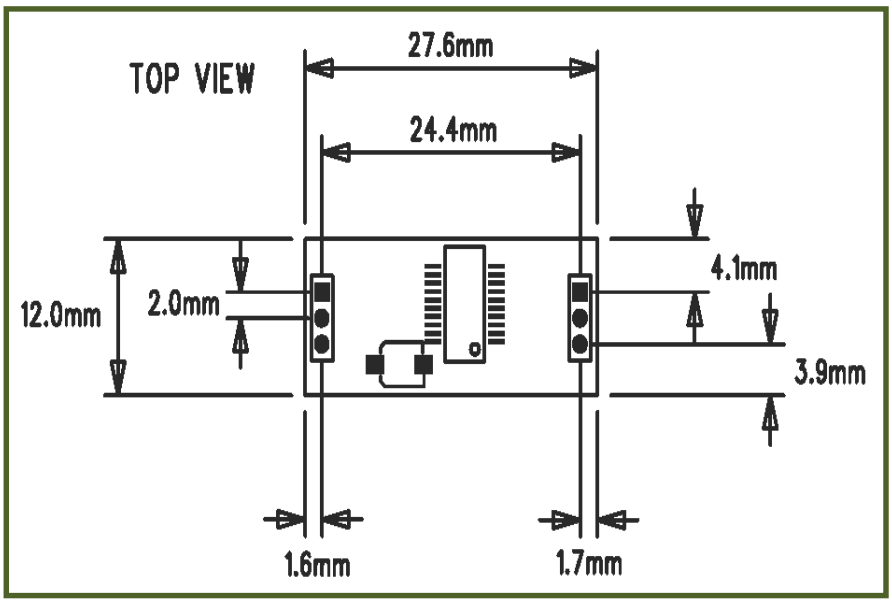

. 315MHz ASK(AM) 無線データ受信機モジュールの使用方法 (NR-EATXRX)

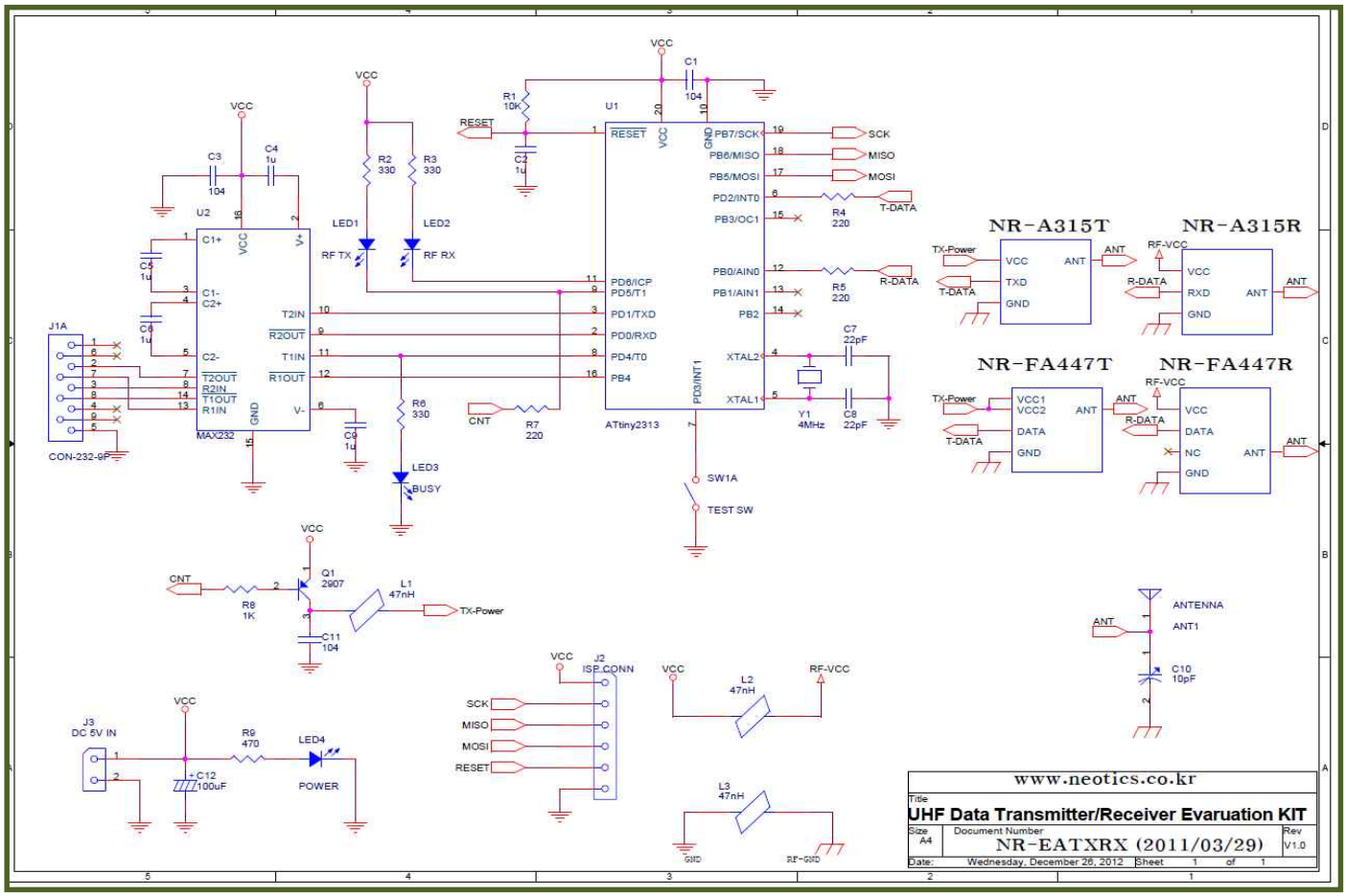

***** 注意事項 *****

1. 本製品はテスト済み製品です。
2. 本製品と他の機器を接続するときは、各製品の特性を必ず確認してから使用してください。
3. 本製品を利用して、拡張された製品の製作/販売の場合、使用されるそれぞれの国の製品の承認(認証)が必要になる場合があります。
4. 本製品を使用することで発生可能なすべての責任はユーザーにあることを示します。

＊ 使用方法または参照資料はホームページのマニュアルまたは資料室からダウンロード可能です。
www.logiccamp.co.kr/index_jan.php